Pupitre Multifonctionnel Broadcast

Versatile Broadcast Desktop

PRT 666

Le **PRT 666** est un pupitre multifonctionnel pouvant répondre à de nombreuses utilisations en mobile ou en installation permanente. Il comprend :

- ➪ Un préampli microphone très faible bruit avec ajustage de la sensibilité et un départ en niveau ligne symétrique. Alimentation 48 Volts fantôme en option.
- ➪ Un switch ON / OFF permettant ou pas la coupure du départ ligne et une confirmation boucle sur opto coupleur.
- ➪ Deux switchs ordre 1 et 2 avec à la fois les départs lignes symétriques ordre et une confirmation boucle départ ordre sur opto coupleur.
- ➪ Un voyant ON AIR commandé en interne boîtier ou par un retour extérieur.
- ➪ Une entrée programme stéréo symétrique pour alimenter l'ampli casque interne.
- ➪ Une ordre avec affaiblissement du programme déclenché au choix soit par la modulation ordre, soit par une arrivée boucle externe, soit les deux à la fois.
- ➪ L'ordre peut être envoyé dans les deux oreillettes du casque, soit dans la gauche ou la droite. Un connecteur unique SUB D 25 points facilite l'intégration rapide .
- ➪ L'association avec un codec permet de disposer d'une cabine journaliste autonome distante .

PRT 666 *is a multifunction desk, answering to mobile or fixed various needs. It features :*

- ➪ *One ultra low noise microphone preamplifier with input level control and a line level balanced output. Option : 48V phantom supply.*
- ➪ *One ON / OFF switch enabling / disabling the line output, and a validating loop using an opto coupler.*
- ➪ *Two switches 1 and 2 with both balanced outputs, and a validating loop using opto couplers.*
- ➪ *One ON AIR signal internally or externally driven.*
- ➪ *One external program stereo input to feed the internal headphone amplifier.*
- ➪ *One order circuit with automatic main program fade, controled by internal talk back signal or an external loop or both.*
- ➪ *Order can be despatch to both earpieces, either left or right.*
  Thanks to a single DB25 connector, insertion is fast and easy.
- ➪ *Used with a codec, PRT666 builds a stand alone remote working desk for journalists.*

UTILISATIONS

- ➪ Pupitre commentateur.
- ➪ Boîtier déporté journaliste en événement extérieur.
- ➪ Pupitre traduction simultanée Antenne.

- ➪ *Commentator desk.*
- ➪ *Remote transmission for external events.*
- ➪ *Translating desk.*

SYNOPTIQUE

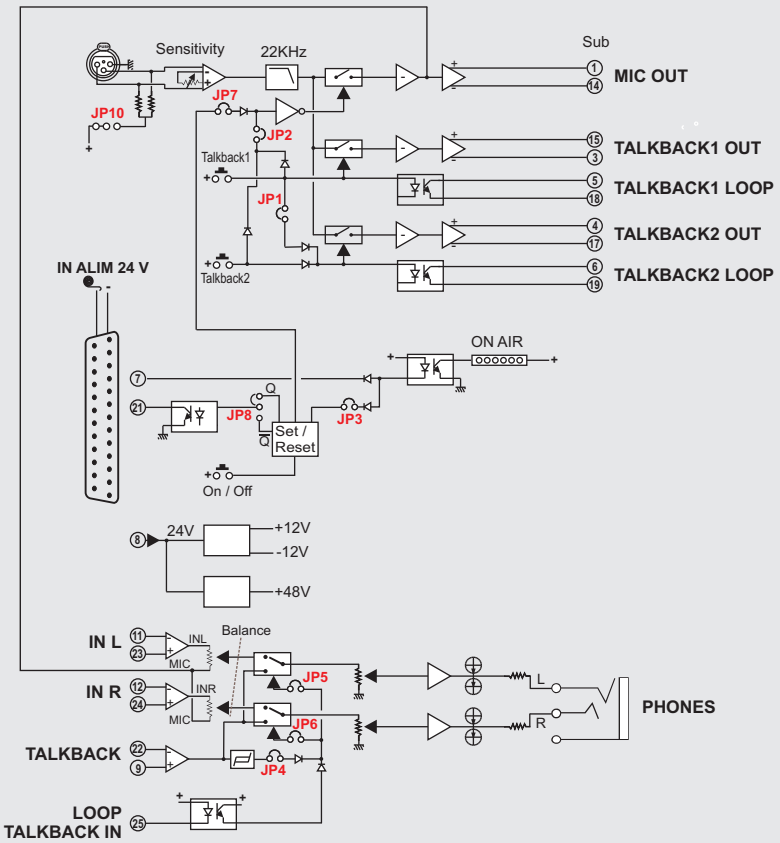

SPECIFICATIONS

IN	**Mic :** -22 dBu to -60 dBu Max level : -4 dBu **Left /Right/Talk Back:** +6 dBu Max level : +25 dBu
OUT	**MIC / Talk Back :** +6 dBu Max level : +24 dBu
Noise	**to the Input (MIC)** -129,5 dBu (A)
B.P	15 Hz to 25 KHz / -1 dB
Dist	< 0,01 % (+20 dBu out, 1 KHz)
	DC 18 V - 24 Volts 250 mA
	115 x 130 x 45 mm
	0,9 Kg
	2 Kg