ARANEO

ARANEO ist die kostenlose Überwachungs- und Konfigurationssoftware für die GigaCore Netzwerkswitche.

Umfangreiche Überwachungsanzeigen wie AVB Datenfluss, fiberoptische Signalstärke, Netzteilszustand, IP-Adressen, VLAN Namen u.v.m.

CONVERGED

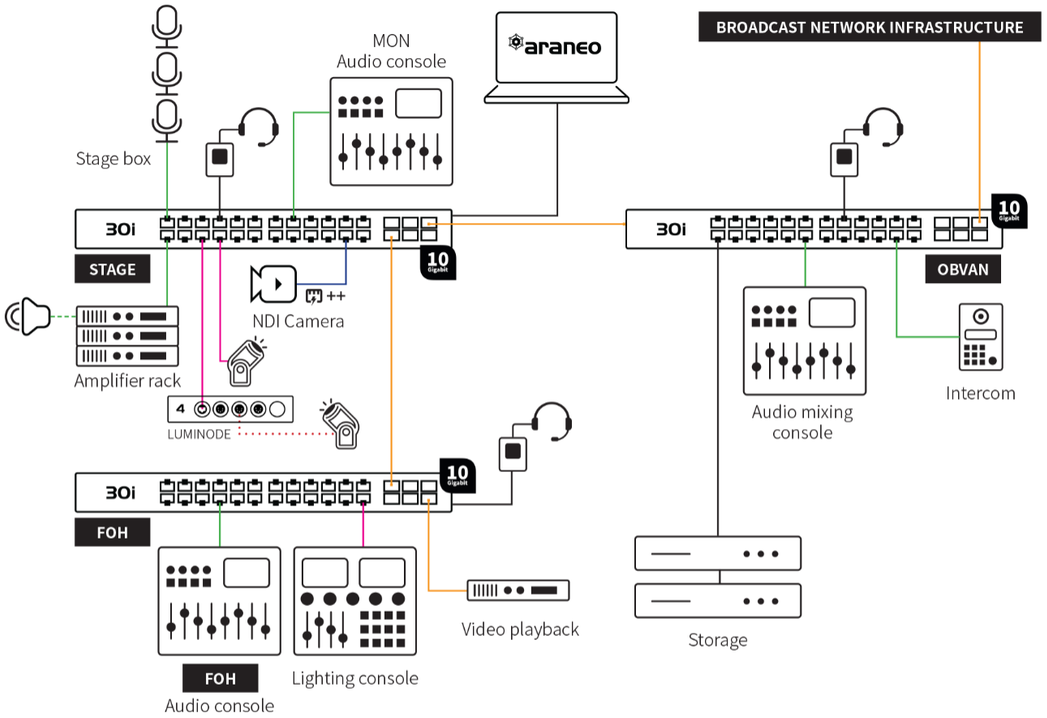

VLAN ID

- 10 Gigabit fiber
- Audio | Dante, AES67
- Video | NDI
- Light | sACN
- DMX
- ++ PoE++

ZAP SA : Im Hölderli 26 : 8405 Winterthur : Tel 052 232 37 80 : email zapde@zapaudio.com

Luminex
NETWORK INTELLIGENCE

GigaCore 30i

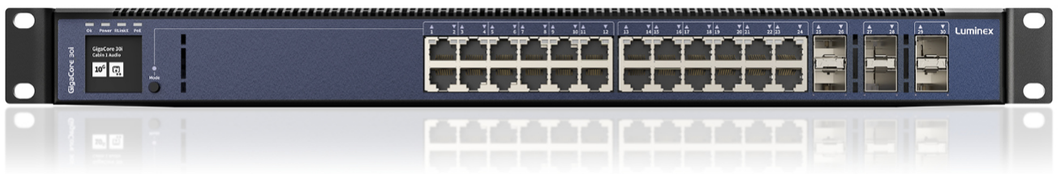

6x 10 Gbps SFP+ cages
24x Gigabit RJ45
1`000 Watt Total PoE++ Budget
E-Ink Display
Front-LED panel (optional)
optimiert für ProAV Protokolle

GigaCore
ETHERNET SWITCHES

GigaCore 30i

10 Gbit AV-Netzwerkswitch

Luminex
NETWORK INTELLIGENCE

GigaCore 30i

10 Gbit AV-Netzwerkswitch

Luminex
NETWORK INTELLIGENCE

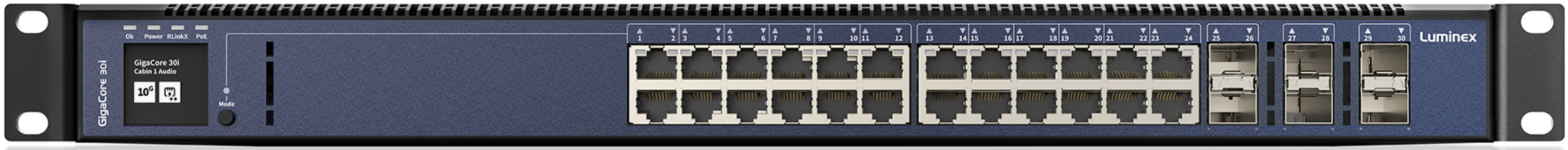

6x 10 Gbps SFP+ cages

diese sind unabhängig von den anderen Ports

24x Gigabit RJ45 Ports

PoE++ bei allen Ports verfügbar, bis zu 1`000 W

E-Ink Display

die E-Ink Anzeige ist auch ohne Stromanschluss an und kann wichtige Infos anzeigen wie: Gerätename, Profil, Konfiguration 10Gb/PoE++, IP-Adresse.

Mode Taste

mit dieser Taste kann die Funktion der LED-Anzeigen der Ports geändert werden: VLAN, PoE-Status, RLinkX, MultiLinkX oder Aus.

Zudem ist es möglich über diese Taste einen Reset durchzuführen (mit/ohne IP-Reset) oder ein Default-Preset zu aktivieren.

LED Anschluss

dieser dient zum Anschluss eines optional erhältlichen Front-LED Panels. Somit kann der Switch im Rack auf der Rückseite montiert werden, wodurch auf der Rackfront keine Kabel zu sehen sind; mit dem LED Panel ist dennoch eine Überwachung frontseitig möglich.

Netzteil-Einschub

es können bis zu zwei Netzteil-Einschübe (sliding PSU zu 550W) mit Total 1`000 Watt PoE++ eingesetzt werden.

In den Einstellungen kann die Funktion der Netzteile ausgewählt werden: 1`000 Watt PoE oder 500 Watt PoE redundant !

Group / VLAN Einstellungen

Mit dem intuitiven Webinterface sind die Einstellungen besonders einfach. VLAN`s zuweisen, TRUNK Ports erstellen oder PoE Einstellungen machen - das geht alles sehr einfach und schnell; ohne besondere IT-Kenntnisse !

Diese Einstellungen können auch in der ARANEO Software vorgenommen werden und es ist möglich diese auch bei mehreren Switches gleichzeitig zu machen !

LED-VLAN / Gruppen Anzeige

Die LEDs auf der Front sind mehrfarbig und zeigen die Gruppen / VLANs an !

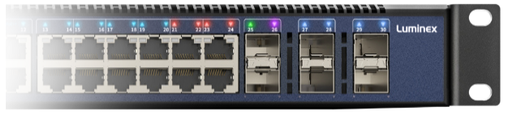

NDI
SMPTE ST 2110
ART NET
RAVENNA AES67
Meyer Sound
ADAMSON
man
MA
L-ACOUSTICS
d&b audiotechnik
AVIOM
Dante
QSC
RIEDEL
PtPV2
AIMS Member
AES67
AVI

Gemacht für ProAV

Luminex entwickelt die GigaCore Switche für den ProAV Markt, für die Bereiche Touring und Installationen. Dabei wird der Fokus auf optimale Kompatibilität mit den führenden Herstellern und Protokollen gemacht. Somit ist man mit den GigaCore Switchen bestens für die hohen Anforderungen im profesionellen AV-Bereich gerüstet.