Weitere GigaCore Modelle

GigaCore GC10

+ 4x Gigabit EtherCon vorne
+ 4x Gigabit EtherCon hinten
+ 2x Fiber-Ports (modellabhängig)
+ PoE+ 130W (optional)
+ RGB LED Anzeige für VLAN, RlinkX, PoE
+ robustes halb-19-Zoll Gehäuse
+ M10 Gewinde für Trussmontage

GigaCore GC12

+ 12x Gigabit EtherCon
+ PoE+ 160W (optional)
+ leiser Ventilator

GigaCore GC14R

+ 12x Gigabit EtherCon
+ PoE+ 160W (optional)
+ 2x Fiber SFP cages
+ Backup Anschluss PSU & PoE
+ redundante Ventilatoren

GigaCore GC16XT

+ 12x Gigabit EtherCon
+ PoE+ 160W (optional)
+ 4x Fiber SFP cages
+ Backup Anschluss PSU & PoE
+ redundante Ventilatoren
+ Display+Encoder für Einstellungen (basic)

GigaCore GC16XT

+ 12x Gigabit EtherCon
+ PoE+ 160W (optional)
+ 4x Fiber-slots (OpticalCon Duo/Quad vorne oder hinten)
+ eingebaute redundante Netzteile
+ redundante Ventilatoren
+ Display+Encoder für Einstellungen

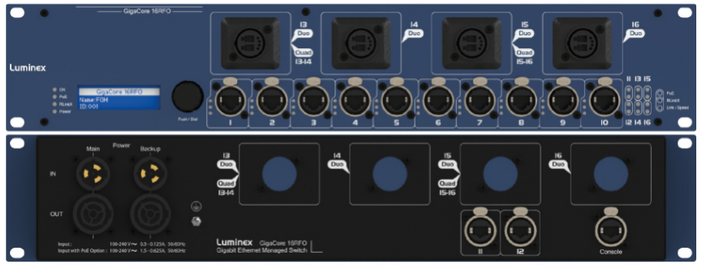

Kontaktieren Sie uns für eine Vorführung der Geräte:

ZAP SA : Im Hölderli 26 : 8405 Winterthur : Tel 052 232 37 80 : email zapde@zapaudio.com

Luminex GigaCore
ETHERNET SWITCHES

GigaCore 30i-**1G**

6x 1 Gbps SFP cages

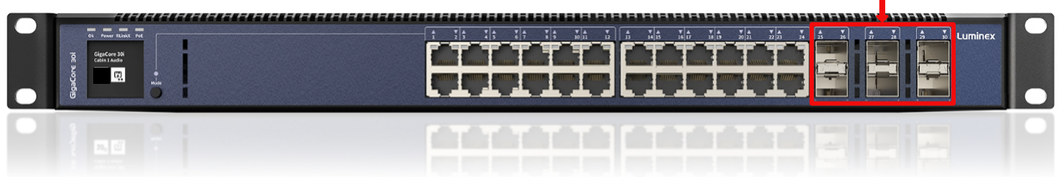

GigaCore 30i-**10G**

6x 10 Gbps SFP+ cages

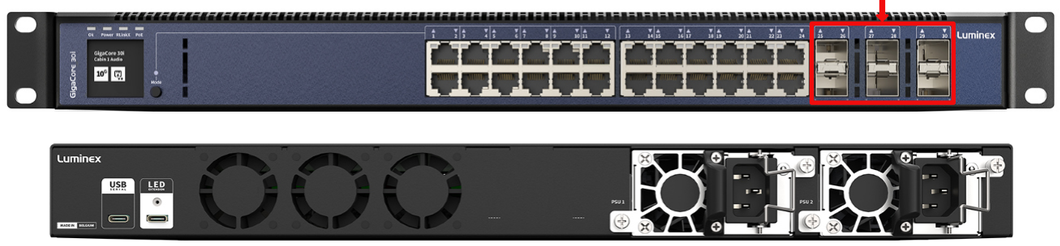

GigaCore 30i Eigenschaften:

- 24x Gigabit RJ45 (alle mit PoE++ 60W)
- 6x **10 Gbps** SFP+ cages (GC30i-10G)
- 6x **1 Gbps** SFP cages (GC30i-1G)
- E-Ink Display (always-on, Anzeige der IP-Adresse (abschaltbar)
- redundante Ventilatoren
- optimiert für ProAV Protokolle
- RGB LED`s pro Port für VLAN Anzeige
- IP-Reset mittels Mode-Taste möglich
- 1`000 Watt Total PoE++ Budget
- Optionen slide-in Netzteile:
  - 1x 100 Watt single
  - 2x 100 Watt Redundanz
  - 1x 550 Watt single, PoE++ (60W) 500W total
  - 2x 550 Watt Redundanz oder 1`000W PoE++ (60 Watt), wählbar in den Einstellungen !

ZAP SA : Im Hölderli 26 : 8405 Winterthur : Tel 052 232 37 80 : email zapde@zapaudio.com

GigaCore 30i

1Gbit / 10 Gbit AV-Netzwerkswitch

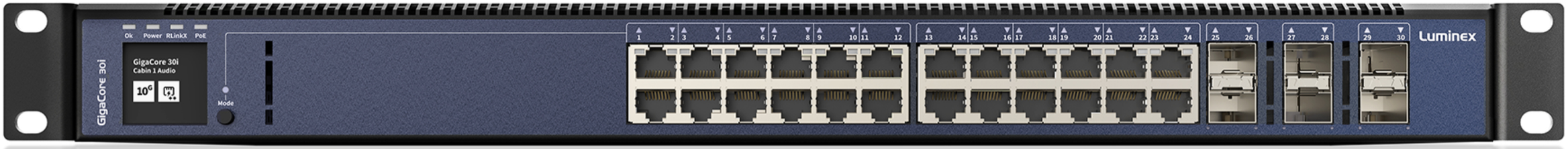

ARANEO

ARANEO ist die kostenlose Überwachungs- und Konfigurationssoftware für die GigaCore Netzwerkswitche.

Umfangreiche Überwachungsanzeigen wie AVB Datenfluss, fiberoptische Signalstärke, Netzteilszustand, IP-Adressen, VLAN Namen u.v.m.

Group / VLAN Einstellungen

Mit dem intuitiven Webinterface sind die Einstellungen besonders einfach. VLAN`s zuweisen, TRUNK Ports erstellen oder PoE Einstellungen machen - das geht alles sehr einfach und schnell; ohne besondere IT-Kenntnisse !

Diese Einstellungen können auch in der ARANEO Software vorgenommen werden und es ist möglich diese auch bei mehreren Switches gleichzeitig zu machen !

LED-VLAN / Gruppen Anzeige

Die LEDs auf der Front sind mehrfarbig und zeigen die Gruppen / VLANs an !

E-Ink Display

die E-Ink Anzeige ist auch ohne Stromanschluss an und kann wichtige Infos anzeigen wie: Gerätename, Profil, Konfiguration 1/10Gb/ PoE++, IP-Adresse.

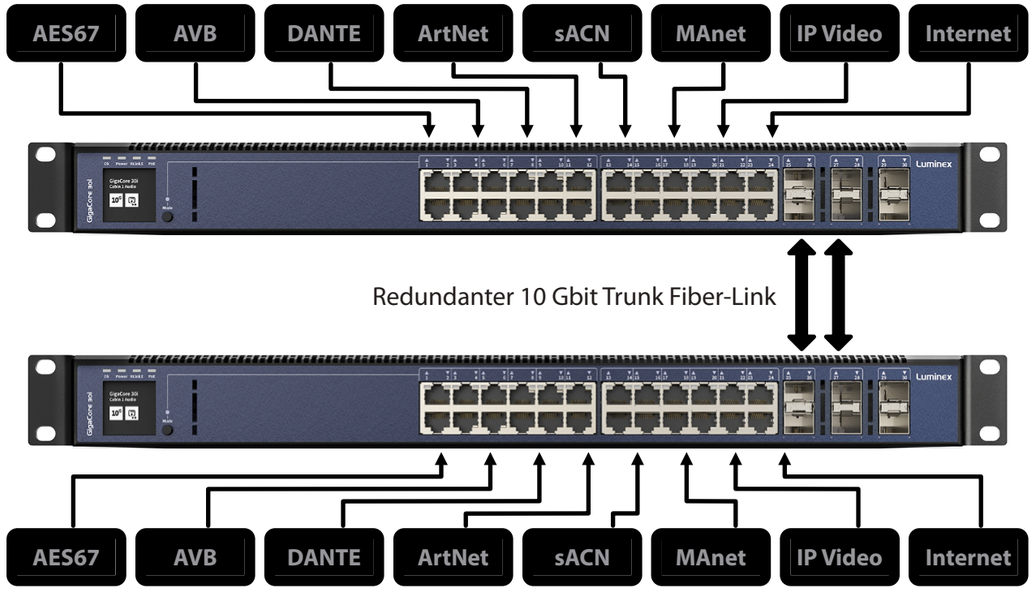

Gemacht für ProAV

Luminex entwickelt die GigaCore Switche für den ProAV Markt, für die Bereiche Touring und Installationen. Dabei wird der Fokus auf optimale Kompatibilität mit den führenden Herstellern und Protokollen gelegt. Somit ist man mit den GigaCore Switchen bestens für die hohen Anforderungen im profesionellen AV-Bereich gerüstet.