Hybrid-Network-Bridge

Netzwerkswitch + DANTE 64x64 Brooklyn II + AuviTran AxC Card Slot

Der H1 von AGORA ist ein hybrider Netzwerkswitch mit integriertem DANTE 64x64 Brooklyn II Modul und einem Slot für die Einschubkarten AxC von AuviTran.

Diese Kombination ermöglicht extrem effiziente und vielseitige Anwendungen, zum Beispiel: Bridge DANTE-AVB / DANTE-MADI / DANTE-AES oder auch als analog Mik-Line I/O.

AGORA ist ein in Frankreich ansässiges Unternehmen und fokussiert sich mit einem jungen Team auf die Entwicklung von professionellen Netzwerkswitchen für den Event- und Installationsbereich.

Vorderseite

Rückseite

OpticalCon DUO — RJ45 Netzwerk — redundantes Netzteil — AxC card slot

Eigenschaften:

- 4x EtherCon RJ45 Gigabit Anschlüsse auf der Front
- 1x OpticalCon Duo (single/multi) auf der Front
- 3x OLED Anzeigen
- 1x RJ45 Gigabit Anschluss auf der Rückseite
- 1x OpticalCon Duo (single/multi) auf der Rückseite
- integriertes DANTE Brooklyn II Modul
- redundante Netzteile (optional)
- AuviTran AxC card slot
- ohne Ventilator !
- robustes halb-19" Gehäuse (44x220x434mm HxBxT)
- Rackmontage-kit mitgeliefert
- Steuerung via Webbrowser

AxC Karten:

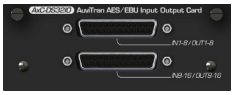

Analog:

- AS8M: 8x Mik/Line IN
- AS16M: 16x Mik/Line IN
- AS8O: 8x Line OUT
- AS16O: 16x Line OUT

Digital:

- MADI: 64-IN / 64-OUT, 2x BNC, 1x SC-Duplex Fiber
- MADI-SFP: 64-IN / 64-OUT, 2x BNC, 1x SFP
- DX8I: 4x Stereo AES IN, XLR
- DS32IO: 8x Stereo AES-IN, 8x Stereo AES-OUT, SubD32
- DX8O: 4x Stereo AES OUT

Netzwerk:

- AVB-Milan, 32-IN / 32-OUT
- ES100: EtherSound, 64-IN / 64-OUT

www.agora-network.fr

ZAP SA : Im Hölderli 26 : 8405 Winterthur : 052 232 37 80 : zapde@zapaudio.com

Hybrid-Network-Bridge

Netzwerkswitch + DANTE 64x64 Brooklyn II + AuviTran AxC Card Slot

Software / Steuerung:

Die Ansteuerung für die Konfiguration des Netzwerkswitches wie auch für die Einstellungen der AxC Karte für die Audioeingänge geschieht mittels Webbrowser.

Rackmontage: zwei H1 können nebeneinander auf einer Höheneinheit in einem 19"-Rack montiert werden. Das Rackmontage-Zubehör ist im Lieferumfang enhalten.

Wandmontage: der H1 kann mittels optionalem Zubehör auch für die Wandmontage angepasst werden.

Trussmontage: der H1 kann mittels optionalem Zubehör auch direkt an einem Truss montiert werden.

Interne Architektur:

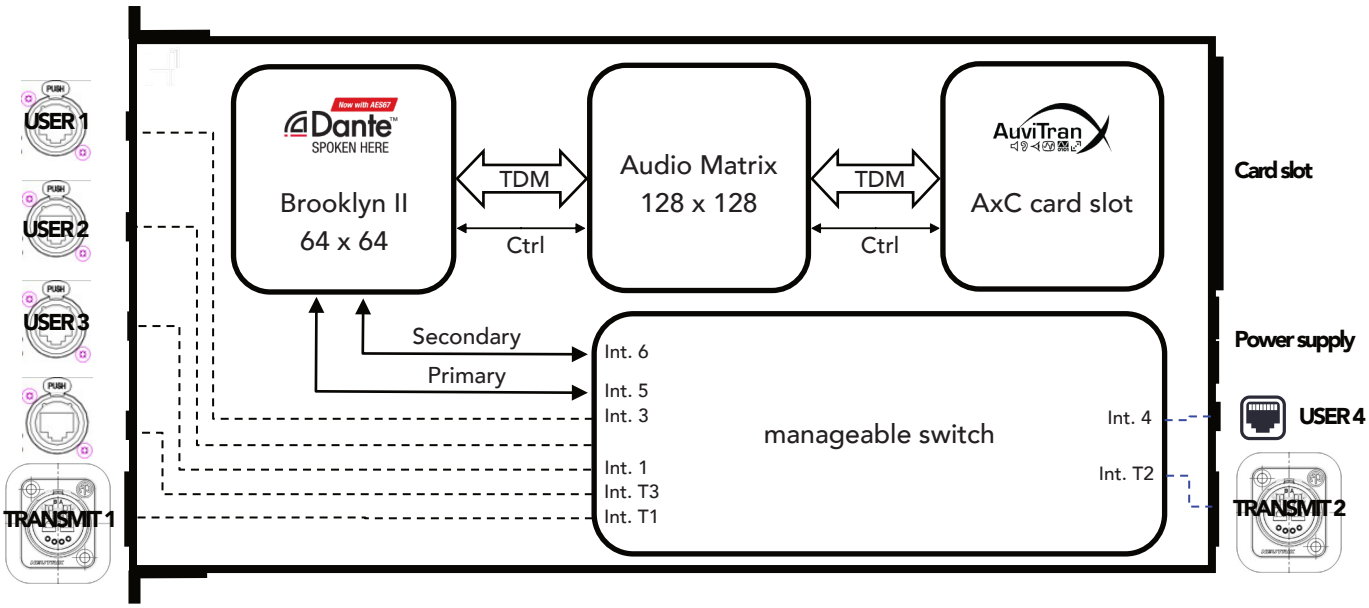

www.agora-network.fr

ZAP SA : Im Hölderli 26 : 8405 Winterthur : 052 232 37 80 : zapde@zapaudio.com